# COFFRE TUNNEL

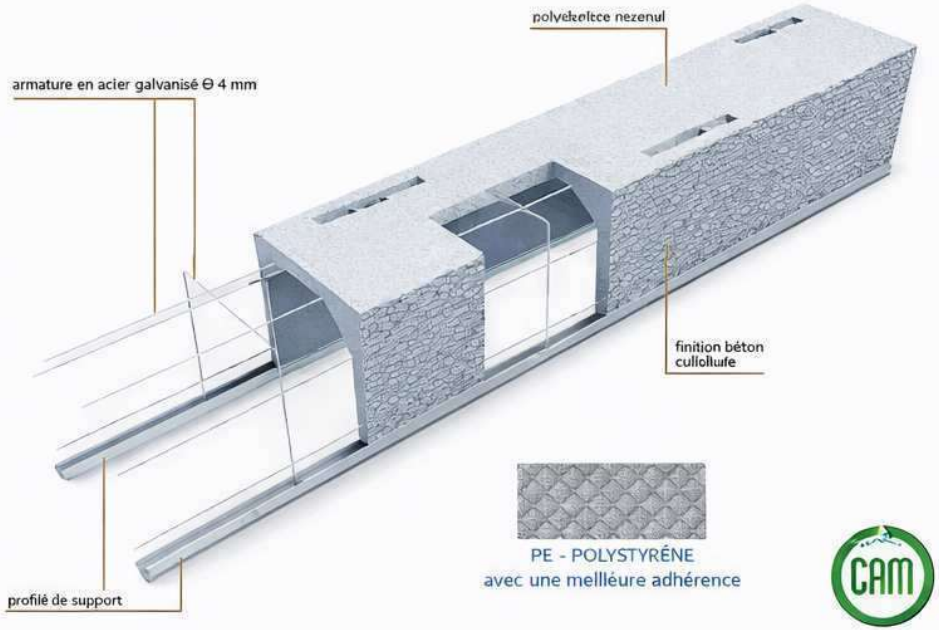




PE - POLYSTYRÈNE
avec une meilleure adhérence

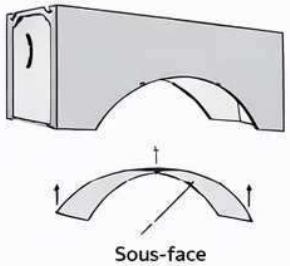


Plaque interne

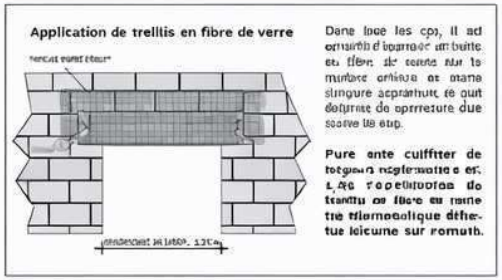


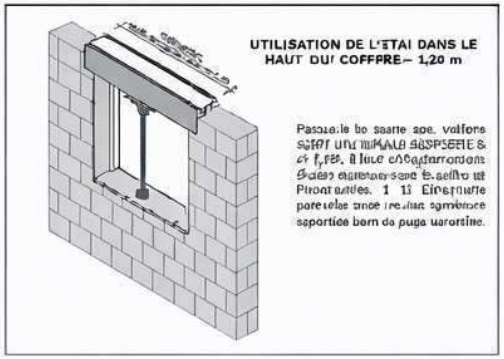


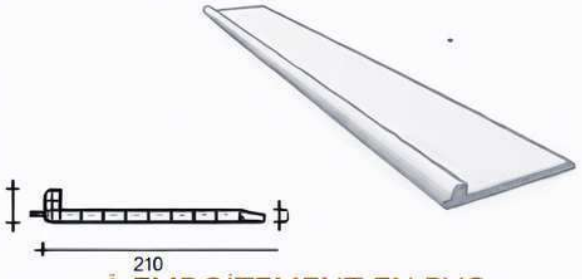


## À EMBOÎTEMENT EN PVC

Solution d'rispection avec sous face en PVC emboîtée dans le profile de supporten alumium.

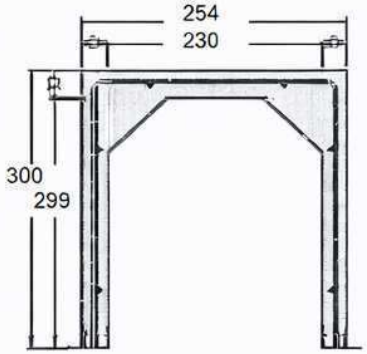


Thermique

Decrrna ltrgenal CTEB (EUT 28GSSTEINTE - 34U7 - 628 - SM0) A- UEP UE 20A(20L) 3( Dlcrmiqna 20U7

| eetsaprofiles | Aeoudtenlo ea. COa ñifro ooDne edallme ol bocteturs (pra trnal J avarn rma: ariL seeeoirlnoae e ataUDEA) |
|---|---|
| | |
| Caltmcl) | 1.72 |

Pleceo / triblitte (54/7e / Lisbses (Dle seeanions.

Inlilobe se fntoprtaefn Ceo fiqed cfm. Iocseomne aedferite do Nonlee te ppesional

scatlet sem teeftnsrpetitpaetln hurrfues dhurre ar dfi pranieecte (IP93 1B-32120- EIC P/99B48 dlimethan 2014. IMicailloae du rerme Nerugé. Bechis /mitehailes remenerte at sapectles.